Miniaturkupplungen der Reihe BSD-THOMAS®

MERKMALE

- Für den Einsatz mit Magtrol TM 301 – 308 und TMB 303 – 308-Drehmomentmesswellen, und HD-, WB- und PB-Leistungsbremsen
- Hohe Drehsteifigkeit
- Tiefes Trägheitsmoment
- Geringes Gewicht
- Hohe zulässige Drehzahl

BESCHREIBUNG

BSD THOMAS®-Miniaturkupplungen eignen sich speziell gut beim Einsatz von Magtrol TM/TMB 301–308-Drehmomentmesswellen, wenn diese auf einem Wellenstrang montiert sind. BSD-Kupplungen können aber ebenfalls mit den verschiedensten Hysterese- (HD), Wirbelstrom- (WB) und Pulverbremsen (PB) von Magtrol verwendet werden.

Die Kupplungen setzen sich aus einem (BSD 966) oder zwei (BSD 965) Lamellenpaketen, zwei Klemmnaben und einem Distanzring zusammen. Die Lamellenpakete sind drehsteif aber auch flexibel genug, um axiale und winklige Versätze zweier aneinandergekoppelten Wellenenden kompensieren zu können. Die zweielementigen BSD 965-Kupplungen ermöglichen ebenfalls eine Kompensation radialer Wellenversätze.

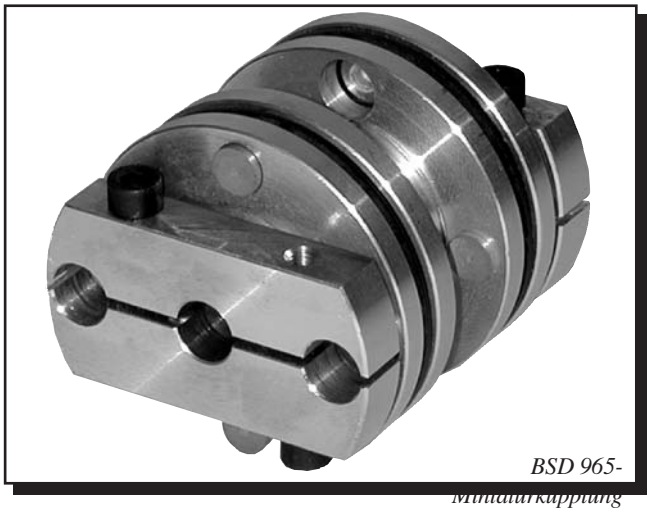

BSD 965-Miniaturkupplung

EINSATZ

Zweielementige Miniaturkupplungen stellen eine optimale Lösung der Versatzprobleme in Wellensträngen dar. Bei hängender Montage des Drehmomentaufnehmers und niederen Drehzahlen sind hingegen einelementige Kupplungen bestens einzusetzen. Je höher die Drehzahlen, desto sorgfältiger müssen die Kupplungen ausgesucht und im Wellenstrang montiert werden (Fluchtung und Auswuchtung). Ihr Magtrolberater hilft Ihnen gern bei der Auswahl der optimal Ihren Bedürfnissen passenden Kupplung.

TECHNISCHE DATEN

Zweielementig : Einelementig :		BSD 965-25-000 BSD 966-25-000	BSD 965-37-000 BSD 966-37-000	BSD 965-50-000 BSD 966-50-000	BSD 965-62-000 BSD 966-62-000
Montage	BSD 965:	abgestützt			
	BSD 966:	hängend			
Drehmomentaufnehmer		TM 301 & 302 TMB 301 & 302	TM 301, 302 & 303 TMB 303	TM 304 & 305 TMB 304 & 305	TM 306, 307 & 308 TMB 306, 307 & 308
Nenndrehmoment		0,39 N.m	1,56 N.m	6,17 N.m	24,7 N.m
Max. Drehmoment		0,54 N.m	2,19 N.m	8,64 N.m	34,6 N.m
Max. Drehzahl*		55 000 min^{-1}	44 000 min^{-1}	36 000 min^{-1}	28 000 min^{-1}
Zulässiger axialer Versatz	BSD 966:	0,8 mm	0,8 mm	0,8 mm	0,8 mm
Zulässiger radialer Versatz	BSD 965:	0,7 mm	0,7 mm	0,7 mm	0,7 mm
Zulässiger winkliger Versatz	BSD 966:	2°	1,5°	1°	0,7°
Drehsteifigkeit	BSD 966:	$0{,}389 \times 10^3$ N·m/rad	$2{,}598 \times 10^3$ N·m/rad	$3{,}976 \times 10^3$ N·m/rad	$10{,}35 \times 10^3$ N·m/rad
Trägheitsmoment**	BSD 965:	$2{,}33 \times 10^{-6}$ kg·m²	$14{,}01 \times 10^{-6}$ kg·m²	$37{,}99 \times 10^{-6}$ kg·m²	$104{,}28 \times 10^{-6}$ kg·m²
	BSD 966:	$1{,}83 \times 10^{-6}$ kg·m²	$11{,}10 \times 10^{-6}$ kg·m²	$28{,}56 \times 10^{-6}$ kg·m²	$78{,}61 \times 10^{-6}$ kg·m²
Auswuchtungsgüte*		2,5 Q	2,5 Q	2,5 Q	2,5 Q

* *Die Maximale Drehzahl kann nur mit eine Auswuchtungsgüte 2,5 Q erreicht werden. Ohne Angaben, liefert Magtrol Kupplungen ohne spezielle Auswuchtungsgüte.*

** *Diese Werte gelten für den maximalen Bohrungsdurchmesser D2.*

BSD-THOMAS® ist eine geschützte Handelsmarke vom Rexnord Antriebstechnik. Nennwerte entsprechend den Herstellerangaben.

ABMESSUNGEN

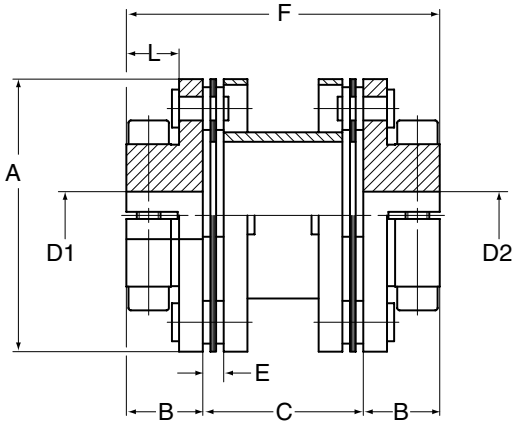

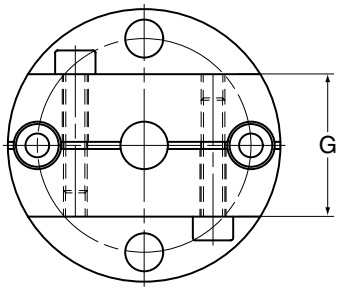

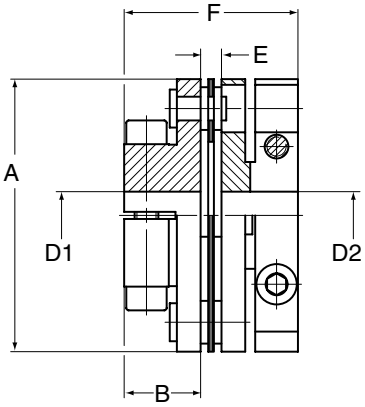

BSD 965 (zweielementig) **BSD 966 (einelementig)**

Typ	ØA	B	C	ØD1 (H7)	ØD2 (H7) min – max	E	F	G	L	Gewicht
BSD 965-25-000	25,4	9	16	3	3 – 10	2,2	34	13	6,6	0,028 kg
BSD 966-25-000	25,4	9	N/A	3	3 – 10	2,2	20,2	13	6,6	0,022 kg
BSD 965-37-000	35,8	13,2	21,6	4	4 – 14	2,7	48,0	19	10,0	0,077 kg
BSD 966-37-000	35,8	13,2	N/A	4	4 – 14	2,7	29,1	19	10,0	0,062 kg
BSD 965-50-000	44,5	13,4	27,2	6	6 – 18	3,6	54,0	24	9,4	0,133 kg
BSD 966-50-000	44,5	13,4	N/A	6	6 – 18	3,6	30,4	24	9,4	0,100 kg
BSD 965-62-000	57,4	16,1	33,8	10	10 – 24	4,4	66,0	30	11,1	0,260 kg
BSD 966-62-000	57,4	16,1	N/A	10	10 – 24	4,4	36,6	30	11,1	0,195 kg

SYSTEMKONFIGURATION

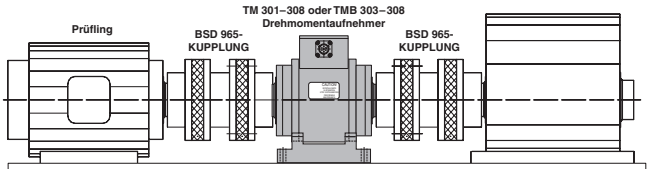

Abgestützter Aufbau

Bei hohen Drehzahlen zwingend zu benutzen. Hier müssen zweielementige BSD 965-Kupplungen eingesetzt werden.

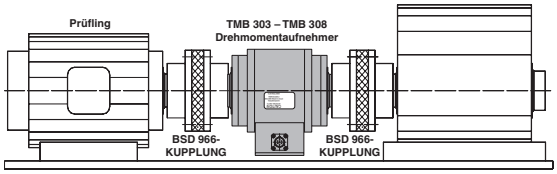

Hängender Aufbau

Nur für niedrige Drehzahlen geeignet. Einelementige BSD 966-Kupplungen einsetzen, um kurze Wellenstränge realisieren zu können.

BESTELLINFORMATION

Bei der Bestellung bitte den Wellendurchmesser der an die Drehmomentmesswelle anzuschliessenden Maschine angeben. Die Bezeichnung H7 am Ende der Bestellnummer gibt Auskunft über die Innendurchmessertoleranz der Kupplung.

Beispiel:	Maschinenwellendurchmesser Nr. 1	14 mm
	Kupplungstyp	BSD 965-50-000
	Bestellnummer	BSD 965-50-000-10H7/14H7

Änderungen der Spezifikationen, bedingt durch Weiterentwicklung und technischen Fortschritt, bleiben ausdrücklich vorbehalten.

www.magtrol.com

MAGTROL SA
Centre technologique Montena
1728 Rossens / Freiburg, Schweiz
Tel: +41 (0)26 407 3000
Fax: +41 (0)26 407 3001
E-mail: magtrol@magtrol.ch

MAGTROL INC
70 Gardenville Parkway
Buffalo, New York 14224 USA
Tel: +1 716 668 5555
Fax: +1 716 668 8705
E-mail: magtrol@magtrol.com

Niederlassungen in:
Deutschland • Frankreich
Grossbritannien
China • Indien
Weltweites Vertreternetz

ISO 9001:2000 BUREAU VERITAS Certification